OTMT

Manuel d' Instructions

MINI - FRAISEUSE TARAUDEUSE

MODELE OT2225

Sommaire

1. **Instructions de sécurité importantes**
2. **Spécifications**
3. **Caractéristiques**
4. **Installation**
5. **Application**
6. **Mise en fonctionnement**
7. **Organigramme**
8. **Nomenclature et Schémas**
9. **Schéma électrique**
10. **Liste d’emballage**

1. Instructions de sécurité importantes :

LISEZ TOUTES LES INSTRUCTIONS ET AVERTISSEMENTS AVANT D'UTILISER CET OUTIL

1.1. Opérateur

LE BON SENS ET LA PRUDENCE SONT DES FACTEURS QUI NE PEUVENT PAS ETRE INTEGRES AU PRODUIT. C'EST L'OPERATEUR QUI DOIT EN FAIRE PREUVE.

N'OUBLIEZ PAS :

1.1.1. Lorsque vous utilisez des outils, des machines ou du matériel électriques, des précautions de base doivent toujours être prises pour réduire le risque d'incendie, d'électrocution et de dommages corporels.
1.1.2. Maintenez l'espace de travail propre. Les espaces encombrés favorisent les accidents.
1.1.3. Tenez compte de l'environnement de travail. N'utilisez pas de machines ni d'outils électriques dans des environnements humides ou mal éclairés. N'exposez pas le matériel à la pluie, maintenez le lieu de travail bien éclairé. N'utilisez pas les outils en présence de gaz ou liquides inflammables.
1.1.4. Tenez les enfants à distance. Tous les enfants doivent être tenus à l'écart de la zone de travail.
1.1.5. Protection contre l'électrocution. Evitez le contact du corps avec des surfaces à la terre comme des tuyaux, des radiateurs, des cuisinières et boîtiers de réfrigérateur.
1.1.6. Restez vigilant. N'utilisez jamais la machine en cas de fatigue.
1.1.7. N'utilisez pas la machine si vous êtes sous l'influence d'alcool ou de médicaments. Lisez les avertissements figurant sur les notices pour déterminer si votre jugement ou vos réflexes peuvent être diminués.
1.1.8. Ne portez pas de vêtements amples ni de bijoux pouvant être happés par les pièces mobiles.
1.1.9. Portez une protection pour couvrir les cheveux longs.
1.1.10. Utilisez en permanence des lunettes de protection et des protège-oreilles.
1.1.11. Conservez un bon appui au sol et un bon équilibre à tout moment.
1.1.12. Ne vous penchez pas au-dessus de machines en fonctionnement.

1.2. Avant le fonctionnement

1.2.1. Assurez-vous que l'interrupteur est sur ARRET lorsque la machine n'est pas utilisée et avant de la brancher.
1.2.2. Ne tentez pas d'utiliser des accessoires inappropriés pour dépasser la capacité de l'outil. Les accessoires agréés sont disponibles chez le distributeur ou le fabricant de la machine.
1.2.3. Vérifiez qu'il n'y a pas de pièces endommagées avant d'utiliser un outil, toute pièce semblant endommagée doit être soigneusement contrôlée pour déterminer si elle va fonctionner de façon adéquate et exécuter la fonction à laquelle elle est destinée.
1.2.4. Vérifiez l'alignement des pièces mobiles, leur fixation, si des éléments sont cassés, le montage et toutes autres conditions pouvant affecter le fonctionnement.
1.2.5. Toute pièce endommagée doit être réparée de façon adéquate ou remplacée par un technicien qualifié.
1.2.6. N'utilisez pas l'outil si un interrupteur ne s'éteint pas et ce de façon adéquate.

1.3. Fonctionnement

1.3.1. Ne forcez pas l'outil ou l'accessoire pour obtenir le travail d'un outil industriel plus important. Il est conçu pour exécuter le travail mieux et de façon plus sûre au rythme pour lequel il a été conçu.
1.3.2. Ne portez pas l'outil par le fil électrique.
1.3.3. Débranchez toujours le fil électrique en tenant la fiche. Ne tirez pas d'un coup sec sur le fil pour débrancher l'outil.
1.3.4. Arrêtez toujours la machine avant de la débrancher.

SI VOUS AVEZ UN DOUTE QUANT A LA SECURITE, N'UTILISEZ PAS L'OUTIL !

1.4. Instructions de mise à la terre

Cette machine dispose d'une fiche à trois broches, la troisième broche est la terre. Ne branchez ce fil que dans une prise à trois broches. N'essayez pas d'annuler la protection du conducteur de terre en retirant la fiche ronde. Retirer la fiche de terre est dangereux et annule la garantie.

NE MODIFIEZ LA FICHE EN AUCUNE FACON. EN CAS DE DOUTE, APPELEZ UN ELECTRICIEN QUALIFIE.

2. Spécifications :

Modèle :	OT2225
Capacité de perçage :	25 mm
Taraudage maximum :	M12
Fraisage en bout :	16 mm
Capacité de fraisage :	50 mm
Course de broche :	70 mm
Col de cygne :	230 mm
Distance maxi broche/table :	380 mm
Cône de broche :	CM3
Vitesse de broche :	100-1750 tr/min à variateur
Dimensions de table :	550 x 160 mm
Rainures de table :	12 mm
Course transversale :	145 mm
Course longitudinale :	400 mm
Puissance moteur :	1000 W
Dimensions (Lx l x H) :	840x820x1040 mm
Poids :	198 Kg

2.1. Déballage et préparation pour utilisation

Avant de déballer, vous devez soigneusement vérifier le conditionnement, voir s'il est endommagé et si cela a eu un effet sur la machine, prenez rapidement contact avec le distributeur. Déballez soigneusement, vérifiez les accessoires standard et la quantité pour voir s'ils correspondent à la liste de colisage se trouvant dans le paquet.

3. Caractéristiques :

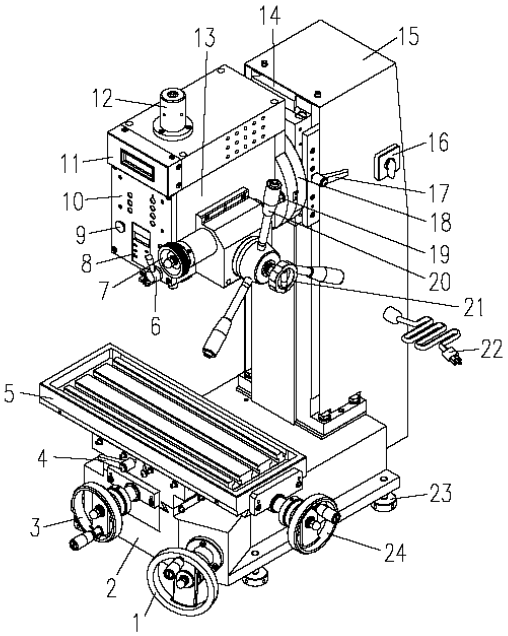

1	Volant de levage	13	Boîte à broches
2	Base	14	Fuselage
3	Volant d'avance transversale	15	Protection du fuselage
4	Poignée de blocage	16	Interrupteur
5	Table porte-pièce	17	Poignée de blocage
6	Poignée de blocage de broche	18	Plaque de rotation
7	Volant d'avance de précision	19	Boulon de blocage
8	Affichage de profondeur	20	Avec poignée de taraudage
9	Interrupteur d'arrêt d'urgence	21	Poignée de blocage d'avance de précision
10	Tableau de commande	22	Fiche d'alimentation électrique
11	Affichage de la vitesse de rotation	23	Pied de réglage
12	Couvercle de protection	24	Volant à main longitudinal

4. Installation

ATTENTION !
N'ESSAYEZ PAS D'UTILISER LA MACHINE TANT QUE L'INSTALLATION N'EST PAS TERMINEE ET QUE TOUS LES CONTROLES PRELIMINAIRES N'ONT PAS ETE EFFECTUES CONFORMEMENT A CE MANUEL.

4.1. Montage de la machine :

La machine doit être montée sur un établi solide et résistant d'une hauteur suffisante pour que vous n'ayez pas à vous pencher pour exécuter des opérations normales.

Assurez-vous que l'endroit est bien éclairé et que vous ne travaillerez pas dans votre propre ombre.

Nous recommandons vivement que la machine soit boulonnée sur l'établi en utilisant les trous taraudés qui servent à fixer les pieds à la machine, ceci afin de fournir une stabilité supplémentaire et, de ce fait, une sécurité supplémentaire. Pour ce faire, commencez par percer quatre trous M12 dans un plan de travail, aux dimensions représentées sur le schéma et avec des boulons ou vis M12 de longueur appropriée et des rondelles plates (non fournis).

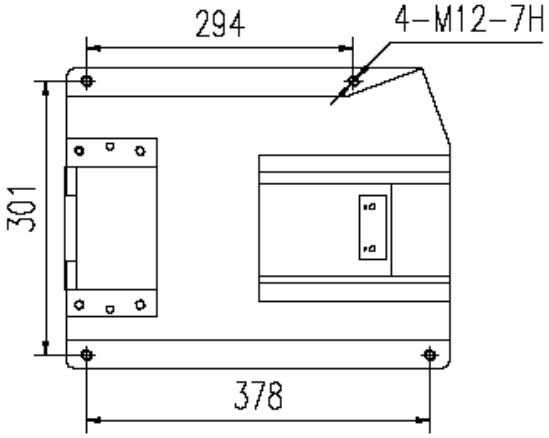

5. Application

Cette petite fraiseuse convient au fraisage ou au perçage et au taraudage, elle peut être utilisée à différents endroits. Bel aspect extérieur, large gamme de vitesses et facilité d'utilisation.
Elle est destinée à une utilisation industrielle pour le fraisage, le perçage, le taraudage, l'alésage, et le fraisage avec du métal et autre matériau.

6. Mise en fonctionnement

6.1. Avant de commencer à utiliser cette machine, l'opérateur doit parcourir soigneusement les instructions pour se familiariser avec la machine, les fonctions des différentes commandes ainsi que les systèmes d'entraînement.

6.2. La présente machine utilise des touches à effleurement (voir tableau ci-dessous), pour les étapes de fonctionnement, voir l'organigramme.

6.3. Afficheur de la vitesse des broches

6.4. Tableau des fonctions

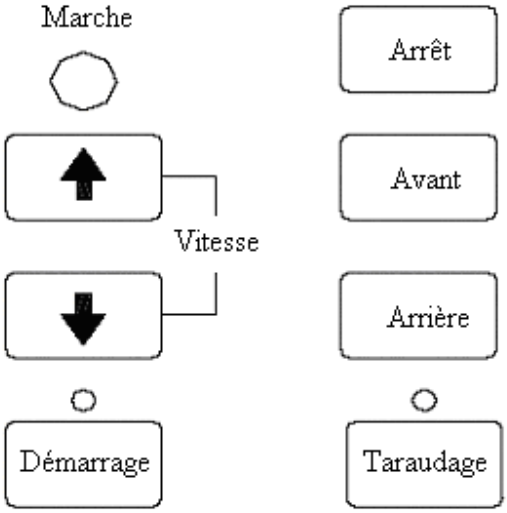

6.5. Afficheur de la profondeur des broches

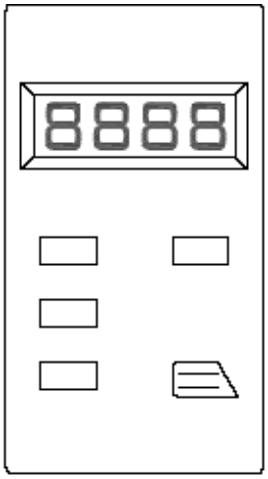

6.6. Etapes

6.6.1. Insérez la fiche électrique dans sa prise. Mettez l'interrupteur (à gauche) sur position « I » , le voyant s'allume (vert, en face de la boîte à broches).

6.6.2. Relâchez le bouton d'arrêt d'urgence en tournant le bouton rond de l'interrupteur, l'afficheur de la vitesse des broches indique « 0000 ».

6.6.3. Appuyez sur le bouton « Démarrage » sur le tableau de commande, le voyant « Démarrage » s'allume, l'afficheur de vitesse des broches indique « 0100 AVANT ». Avis : « 0100 » est la vitesse la plus faible de cette machine.

6.6.4. Si vous appuyez sur la touche « ↑ », la vitesse augmente, si vous appuyez sur la touche « ↓ » , la vitesse diminue.

6.6.5. Si vous appuyez sur la touche « Arrêt », la broche cesse de tourner, si vous appuyez sur la touche « Démarrage », la broche tourne automatiquement à la vitesse du dernier réglage.

6.6.6. Appuyez sur la touche « Taraudage » , le voyant au-dessus de la touche « Taraudage » s'allume. Ceci signifie que vous vous trouvez en « mode taraudage », les touches « Avant » et « Arrière » ne sont pas disponibles.

6.6.7. Taraudage :

La vitesse la plus élevée en « mode taraudage » est 500 tr/mn. Si vous appuyez sur le bouton situé à l'extrémité de la poignée, en appuyant une fois, vous êtes en marche « avant » si vous appuyez de nouveau, vous passez en marche « arrière ».

6.6.8. Fonction avance de précision :

Lorsque vous verrouillez le petit volant à main de blocage (A), la poignée de commande (B) est inutilisable. Tournez le volant à main d'avance de précision (C), la broche va exécuter un micro-retrait.

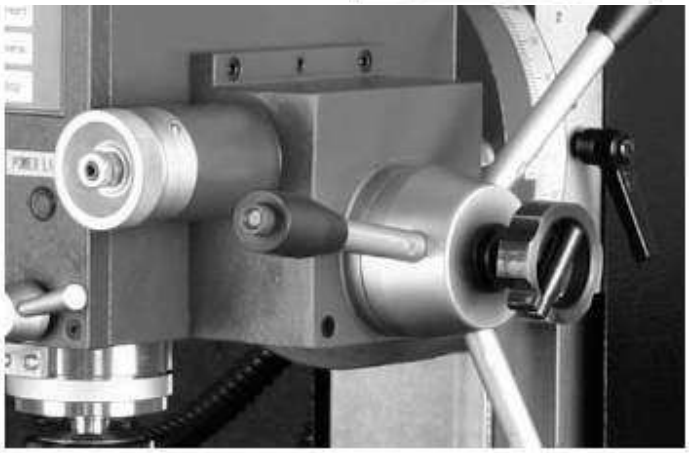

6.6.9. La fraiseuse a une caractéristique importante :

Elle peut réaliser un fraisage d'angle et un fraisage horizontal. Vous avez besoin d'accessoires en option sur la table porte-pièce. Reportez-vous aux photographies ci-dessous.

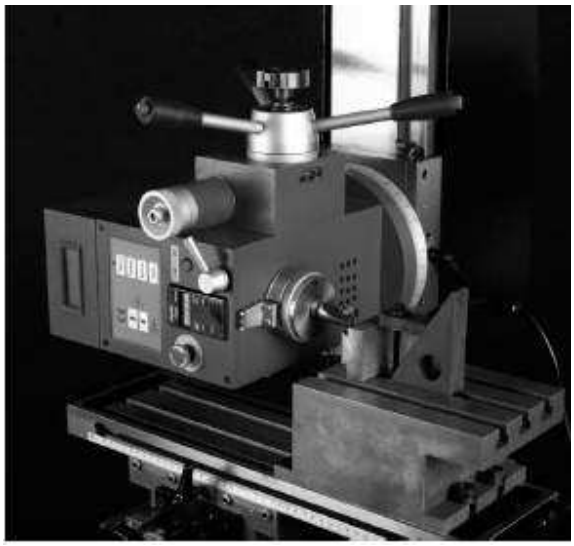

N.B. :
La vitesse de broches la plus élevée en marche ARRIERE est la moitié de la vitesse en marche AVANT.
Après utilisation, remettez l'interrupteur sur la position « 0 » et retirez la fiche de la prise.

7. Organigramme

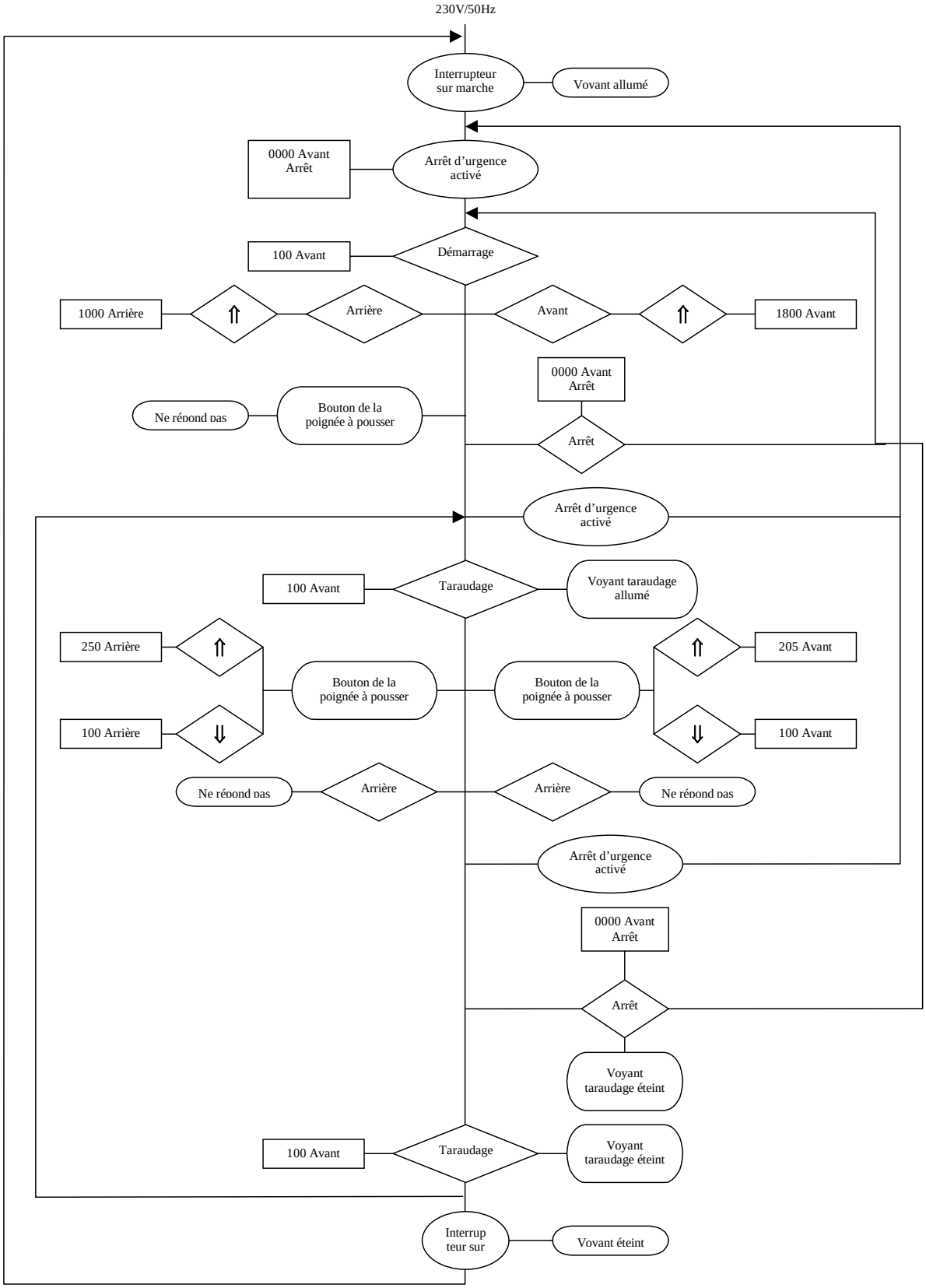

8. Nomenclature et Schémas :

8.1. Nomenclature :

N°	Description	Qté	N°	Description	Qté
1	Queue conique	1	39	Anneau de retenue 35	1
2	Broche	1	40	Anneau de retenue 65	1
3	Joint d'huile inférieur I	1	41	Palier 80107	1
4	Palier conique 32907	1	42	Portée de roulement	1
5	Joint d'huile inférieur II	1	43	Vis M5*16	1
6	Ecrou M5		44	Poulie de synchronisation	1
7	Vis M3*8		45	Boulon frein	1
8	Support fixe d'affichage		46	Goupille conique 3*18	1
9	Vis à filet carré	1	47	Vis M10*16	1
10	Douille de broche	1	48	Vis M4*6	
11	Patin limiteur de douille	1	49	Protection	1
12	Palier 8106	1	50	Pièce de blocage	1
13	Rondelle supérieure II	1	51	Affichage de vitesse de rotation	1
14	Palier 80106	1	52	Protection de la boîte à broches	1
15	Rondelle supérieure I	1	53	Vis M6*40	
16	Petit écrou rond M27*1.5		54	Protection anti-poussière I pour broche	1
17	Douille de broche douille de freinage II	1	55	Vis M4*10	
18	Douille de broche douille de freinage I	1	56	Protection anti-poussière II pour broche	1
19	Rondelle épaisse	1	57	Courroie synchrone	1
20	Boulon frein	1	58	Vis M6*16	1
21	Goupille ronde élastique 3*8		59	Broche 3*10	1
22	Vis M3*8		60	Rondelle	1
23	Tableau de commande	1	61	Poulie de synchronisation du moteur	1
24	Vis M4*16		62	Vis M6*20	
25	Lampe témoin	1	63	Rondelle 6	
26	Interrupteur d'arrêt d'urgence	1	64	Ecrou M5	1
27	Écran tactile	1	65	Boulon M5*25	1
28	Carte de circuit imprimé	1	66	Plaque de support du moteur	1
29	Affichage électronique	1	67	Clé 5*25	1
30	Petite poignée	1	68	Moteur sans balai	1
31	Vis M3*10		69	Vis M5*20	
32	Tige d'orientation de la douille de broche	1	70	Vis M4*35	
33	Boîte à broches	1	71	Panneautage de la boîte à broches	1
34	Bride de support gauche	1	72	Douille acier d'orientation	
35	Anneau de retenue 16	1	73	Cercle de frottement	1
36	Protection du ressort d'arrêt	1	74	Ressort de compression 1*6*20	
37	Ressort d'horlogerie	1	75	Coulisse verticale	1

38	Vis M4*12	1	76	Cale basculée	1
77	Vis de réglage	1	118	Goupille 3*14	1
78	Petit arbre de transmission d'orientation	1	119	Petite poignée assistant	1
79	Clé 4*12	1	120	Poignée de blocage de la roue à vis-mère	1
80	Ressort de compression 0.7*4.7*25	1	121	Petit arbre de blocage	1
81	Plaque de protection	1	122	Bille acier 8	
82	Vis M4*10		123	Pièce d'ajustement	1
83	Tige d'orientation centrale	1	124	Vis M3*6	
84	Vis M6*8	1	125	Palier de pression	1
85	Petit arbre de transmission	1	126	Barre électrique de guidage	1
86	Vis de serrage	1	127	Vis M3*6	1
87	Petit montage de poignée		128	Vis-mère	1
88	Goupille conique 3*10	1	129	Pièce de réglage de la vis-mère	1
89	Rivet d'entrée de serrure		130	Bride de support gauche de la vis-mère	1
90	Repère fixe	1	131	Volant à main à vis-mère	1
91	Vis de réglage	1	132	Rondelle 8	1
92	Vernier	1	133	Ecrou M8	1
93	Broche 5*20		134	Ecrou godet M8	
94	Vis en T		135	Clé 4*10	1
95	Rondelle 10		136	Vis M5*12	
96	Vis en T		137	Bride de support droit I	1
97	Anneau de retenue 20		138	Clé 6*8	
98	Engrenage basculé	1	139	Arbre de transmission	1
99	Douille de résistance	1	140	Boîte à broches sous protection	1
100	Vis M4*16		141	Vis M4*10	
101	Rondelle I	1	142	Vis M8*55	
102	Montage électricité guide	1	143	Douille de poignée	
103	Boîte de support de vis-mère	1	144	Ecrou M8	
104	Palier 8101		145	Volant à main	1
105	Bride support droit de la vis-mère	1	146	Cadran	
106	Vis M4*10		147	Vernier	1
107	Godet à huile 6		148	Palier 51101	
108	Vis 6*20	1	149	Bride de support	1
109	Vis M5*16		150	Base	1
110	Vis M5*20		151	Cale transversale	1
111	Bride support droit II	1	152	Lame souple	
112	Joystick		153	Rondelle 8	
113	Compression 0,7*6*25		154	Clé 4*16	
114	Ensemble poignée		155	Arbre de rotation	1
115	Anneau de retenue 4		156	Boulon de réglage	1
116	Siège de la grande poignée	1	157	Ecrou M12	
117	Petit bloc de magnétisme	1	158	Goupille conique 3*20	

159	Vis M6*25		191	Rail de verticalité	1
160	Ecrou M6		192	Boulon M10*50	
161	Chemise d’arbre	1	193	Goupille conique 6*40	
162	Engrenage conique	1	194	Rondelle 10	
163	Rondelle	1	195	Rondelle	1
164	Vis M5*14	1	196	Petit écrou rond M16*1.5	
165	Cale de réglage	1	197	Clé 4*20	1
166	Vis-mère de réglage	1	198	Plaque de support latérale II	1
167	Anneau de retenue 12	1	199	Portée de roulement supérieure	1
168	Rondelle	1	200	Vis M8*20	
169	Ecrou de vis-mère	1	201	Goupille conique 6*30	
170	Vis-mère transversale	1	202	Palier 80101	1
171	Doigt	1	203	Barre de support	1
172	Vis M6*6	1	204	Plaque de support latéral I	1
173	Vis M6*16		205	Ecrou vis mère de verticalité	1
174	Volant à main	1	206	Vis-mère de verticalité	1
175	Vernier		207	Connecteur de tube	
176	Goupille conique 4*20	1	208	Tube	
177	Portée de roulement	1	209	Portée de roulement inférieure	1
178	Selle	1	210	Goupille conique 4*26	1
179	Noix	1	211	Douille de limite	1
180	Chemise d’arbre sous coussinet gauche	1	212	Vis de réglage M5*8	1
181	Support gauche	1	213	Engrenage conique II	1
182	Arrêt support gauche en haut	1	214	Rondelle 5	
183	Vernier	1	215	Vis M5*8	
184	Table porte-pièce	1	216	Ligne électrique	1
185	Portée de roulement de la vis-mère Cale de réglage	1	217	Plaque de circuits imprimés	1
186	Embrayage vis-mère	1	218	Interrupteur	1
187	Volant à main	1	219	Protection II	1
188	Rondelle	1	220	Protection arrière	1
189	Goupille 4*28	1	221	Protection II	1
190	Vis M6*10	1	222	Vis M4*5	

8.2. Schéma des pièces (I)

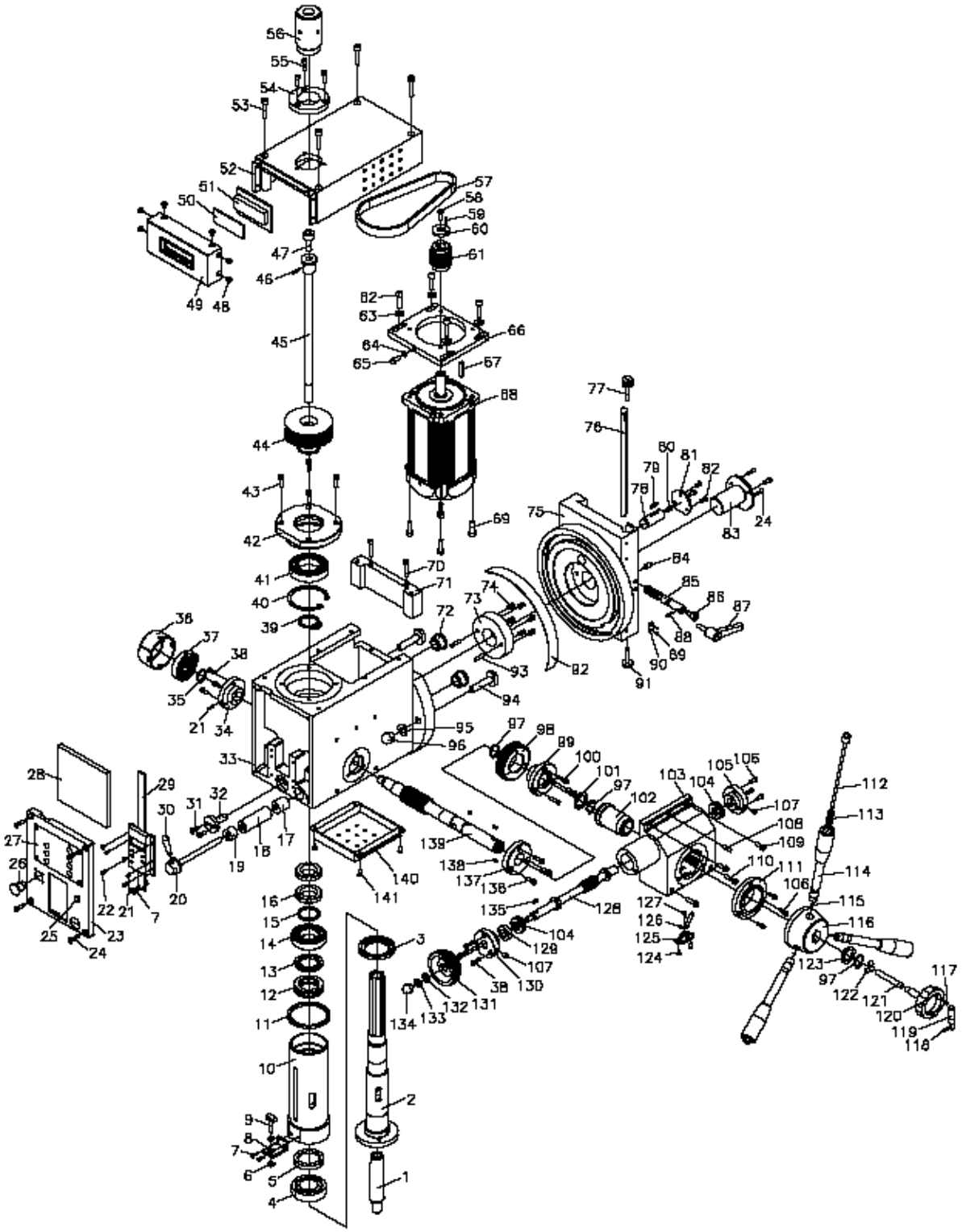

8.3. Schéma des pièces (II)

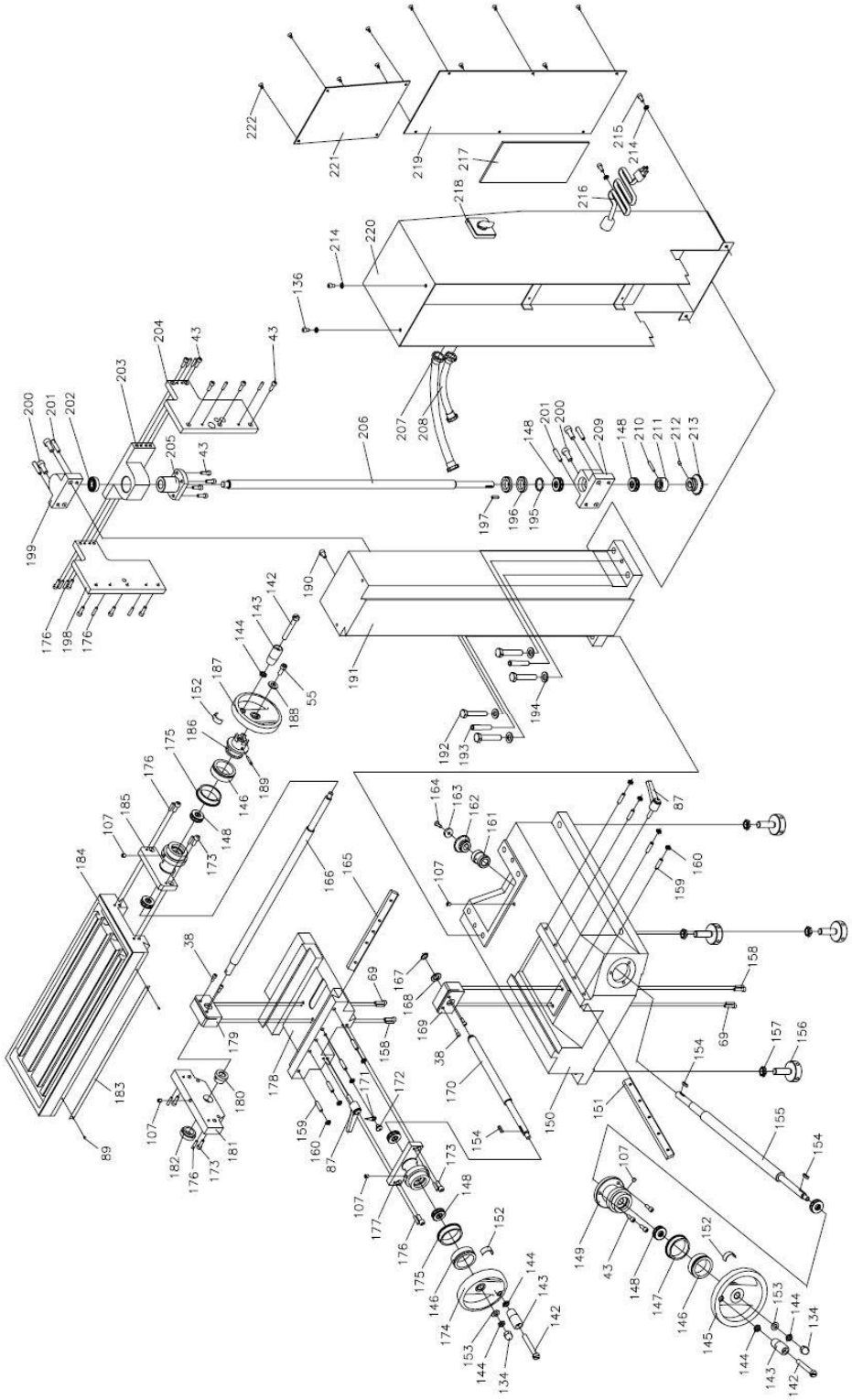

9. Schéma électrique :

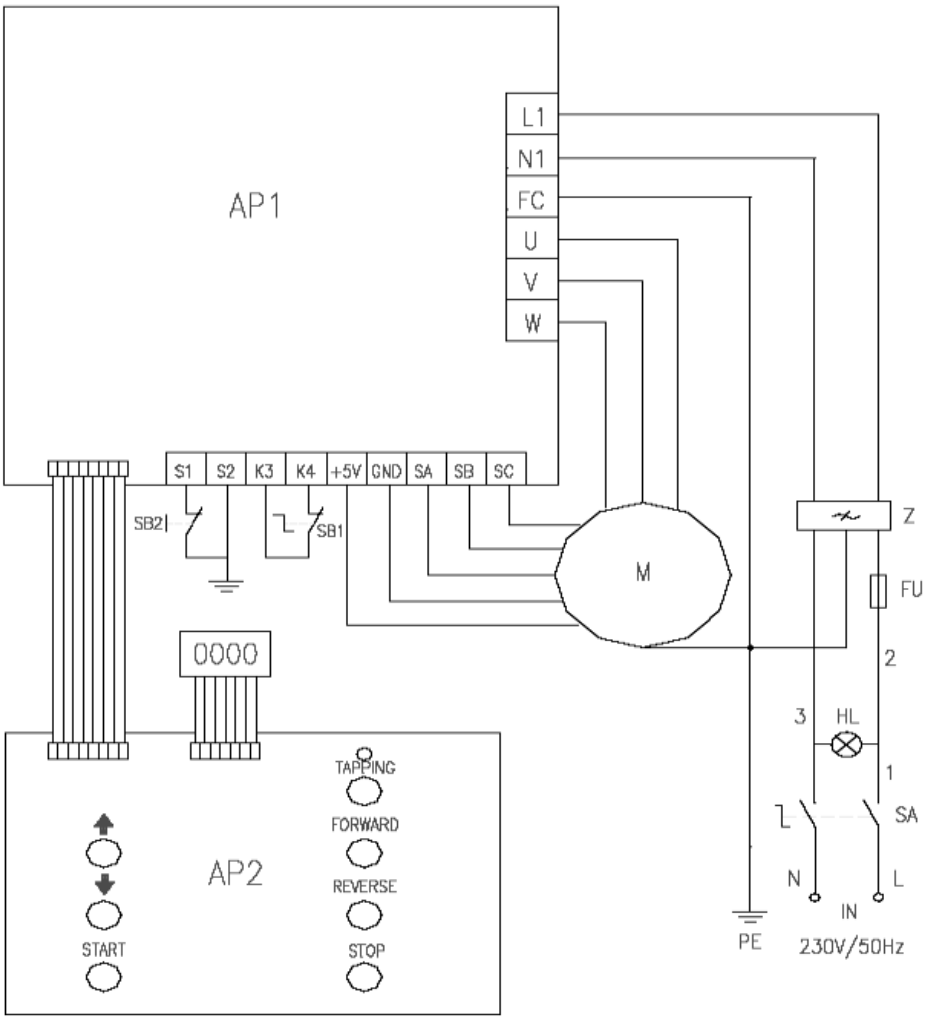

10. Liste d’emballage :

N°	Description	Qté	**Remarques**
1	Mandrin porte-foret avec queue conique et clé	1	
2	Clé hexagonale G, S : 3,4,5,6,	4	
3	Clé double : 8*10 ; 14*17 ;17*19	3	
4	Godet à huile	1	
5	Ecrou en T	2	
6	Cale basculée	1	
7	Ensemble clé hexagonale G	1	
8	Clé de blocage	1	
9	Fusible	1	
10	Manuel	1	

DECLARATION « CE » DE CONFORMITE

OTMT DECLARE QUE LE PRODUIT DESIGNE CI - DESSOUS :
MODELE / REFERENCE : OT2225 / 92 221 070

MARQUE : **OTMT**

EST CONFORME

- AUX DISPOSITIONS REGLEMENTAIRES DEFINIES PAR L 'ANNEXE I DE LA DIRECTIVE EUROPEENNE **2006/42/CE** (DIRECTIVE MACHINE) QUI CONCERNE LES REGLES TECHNIQUES ET LES PROCEDURES DE CERTIFICATION DE CONFORMITE QUI LUI SONT APPLICABLES.
- AUX DISPOSITIONS REGLEMENTAIRES DEFINIES PAR LA DIRECTIVE EUROPEENNE **2004/108/CE** RELATIVE A LA COMPATIBILITE ELECTROMAGNETIQUE (DIRECTIVE CEM)

PERSONNE AUTORISEE A CONSTITUER LE DOSSIER TECHNIQUE :

MONSIEUR YVON CHARLES

FAIT A SAINT OUEN L'AUMÔNE, LE 25 JUIN 2012

YVON CHARLES
DIRECTEUR GENERAL

OTMT : 11 Avenue du Fief, 95310 Saint Ouen L'Aumône, France

CERTIFICAT DE GARANTIE

CONDITIONS DE GARANTIE :

Ce produit est garanti pour une période de 1 an à compter de la date d'achat (bordereau de livraison ou facture).
Les produits de marque **OTMT** sont tous essayés suivant les normes de réception en usage.
Votre revendeur s'engage à remédier à tout vice de fonctionnement provenant d'un défaut de construction ou de matières. La garantie consiste à remplacer les pièces défectueuses.
Cette garantie n'est pas applicable en cas d'exploitation non conforme aux normes de l'appareil, ni en cas de dommages causés par des interventions non autorisées ou par négligence de la part de l'acheteur.
Si la machine travaille jour et nuit la durée de garantie sera diminuée de moitié.
Cette garantie se limite au remplacement pur et simple et sans indemnités des pièces défectueuses. Toute réparation faite au titre de la garantie ne peut avoir pour effet de proroger sa date de validité.
Les réparations ne donnent lieu à aucune garantie.
Les réparations au titre de la garantie ne peuvent s'effectuer que dans les ateliers de votre revendeur ou de ses Ateliers agrées.
Le coût du transport du matériel et de la main d'œuvre restent à la charge de l'acheteur.

PROCEDURE A SUIVRE POUR BENFICIER DE LA GARANTIE :

Pour bénéficier de la garantie, le présent certificat de garantie devra être rempli soigneusement et **envoyé à votre revendeur avant de retourner le produit défectueux**. Une copie du bordereau de livraison ou de la facture indiquant la date, le type de la machine et son numéro de référence devront y figurer.
Dans tous les cas **un accord préalable de votre revendeur est nécessaire avant tout envoi.**

Référence produits : ---------- **Modèle OTMT** : ----------
(celle de votre revendeur)

Nom du produit : ----------

Date d'achat : ----------

N° de facture ou N°de Bordereau de livraison :----------

Motif de réclamation : ----------

Type / descriptif de la pièce défectueuse : ----------

---
pensez à joindre copie du bordereau de livraison ou de la facture

---

Vos coordonnées : N° de client : ---------- Nom : ----------
Tel : ----------

Date de votre demande : ----------